INSTRUKCJA OBSŁUGI
LIETOŠANAS INSTRUKCIJA
NAUDOJIMO INSTRUKCIJA
(8/07)

Thermo-BETOX
TB 700 & TB 1300

Producent – Producents – Gamintuojas:

polartherm oy
AIR HEATING EQUIPMENT
www.polartherm.fi

POLARTHERM OY
Polarintie 1
FIN-29100 Luvia
FINLAND

Puh./Tel. +358-2-529 2100
Fax +358-2-558 1844

EU DECLARATION OF CONFORMITY

EU:N VAATIMUKSENMUKAISUUSVAKUUTUS

It is ensured through internal quality control that the equipment specified here comply with the requirements of the current Directive(s) and the relevant standards at all times.
Sisäisellä laatuvalvonnalla on varmistettu, että tässä eritelty laite vastaa nykyisten direktiivien ja standardien vaatimuksia.

Type of equipment Laitetyyppi	**Portable oil or gas fired fan heater** **Siirrettävä öljy- tai kaasukäyttöinen kiertoilmalämmitin**
Type of designation Tyyppimerkintä	**TB 700 & TB 1300**
Directives Direktiivit	Machinery directive - Konedirektiivi: **98/37/EC** Low voltage directive - Pienjännitedirektiivi: **73/23/EC**
Standards Standardit	**EN 13842;** Oil fired forced convection air heaters. Stationary and transportable for space heating / Öljypolttimella varustettu kiertoilmalämmitin. Kiinteä ja siirrettävä tilalämmitin **EN 1020;** Non-domestic gas-fired forced convection air heaters for space heating not exceeding a net heat input of 300 kW, incorporating a fan to assist transportation of combustion air and/or combustion products / Muuhun kuin kotitalouskäyttöön tarkoitetut kaasukäyttöiset kiertoilmalämmittimet, joiden nettolämmönsyöttö on enintään 300 kW. Laite varustettu palamisilma- ja/tai savukaasupuhaltimella
Manufacturer Valmistaja	**POLARTHERM OY** Polarintie 1 FIN-29100 Luvia, Finland
Date Päiväys	Luvia, 1.8.2007
Signature Allekirjoitus	Paavo Sorvakko President

2 WSKAZÓWKI BEZPIECZEŃSTWA

Obsługą urządzenia mogą się zajmować wyłącznie osoby znające niniejsze instrukcje bezpieczeństwa.

Przed uruchomieniem ogrzewacza należy zawsze upewnić się, że urządzenie jest w stanie używalności oraz że uruchomienie nie stwarza zagrożenia wypadkiem.

Uszkodzony lub wadliwy ogrzewacz należy niezwłocznie wyłączyć z użycia i oddać do naprawy.

NIEBEZPIECZEŃSTWO!
Użycie gazu stwarza niebezpieczeństwo wycieku. W przypadku wycieku gazu:
- Nie zapalać ognia i nie dotykać urządzeń elektrycznych
- Odciąć dopływ gazu głównym zaworem odcinającym
- Pomieszczenie muszą opuścić wszystkie osoby
- Zapewnić wentylację pomieszczenia

UWAGA!
Palnik gazowy, system rozruchowy i instalacja doprowadzenia gazu mogą być zamontowane wyłącznie przez specjalistyczną firmę certyfikowaną w zakresie instalacji gazowych zgodnie z przepisami EU.

Poziom hałasu w odległości 1 m; 70 dB(A) / 72 dB(A).

3 WSKAZÓWKI ODNOŚNIE LOKALIZACJI URZĄDZENIA I ŚRODKI OSTROŻNOŚCI

Podczas instalowania i wyboru miejsca instalacji należy bezwzględnie przestrzegać niniejszych instrukcji oraz miejscowych przepisów.

- Umieścić ogrzewacz na równej powierzchni wykonanej z niepalnych materiałów, tak aby podstawa wystawała nie mniej niż 500 mm za obudowę ogrzewacza.
- Minimalne odstępy od materiałów i konstrukcji palnych wynoszą:
  - od wylotu min. 1500 mm, jeżeli konstrukcje są

2 DROŠĪBAS NOTEIKUMI

Ierīces apkalpi var veikt vienīgi personas, kuras ir iepazinušās ar šiem drošības noteikumiem.
Pirms sildītāja iedarbināšanas ir jāpārliecinās, vai ierīce ir darba kārtībā, lai novērstu negadījumu risku.

Bojātu vai brāķētu ierīci ir nekavējoties jāizslēdz un jāatdod labošanai.

BRIESMAS!
Pielietojot gāzi var rasties gāzes noplūdes briesmas. Gāzes noplūdes gadījumā:
- Neieslēgt uguni un neaiztikt elektoiekārtas
- Noslēgt galveno gāzes krānu
- Visām personām ir jāatstāj telpa
- Nodrošināt telpas ventilēšanu

UZMANĪBU!
Gāzes degli, iedarbināšanas sistēmu un gāzes pievades instalāciju var montēt vienīgi tāda firma, kura saskaņā ar EK noteikumiem ir saņēmusi sertifikātu un ieguvusi tiesības šādu iekārtu montēšanai.

Trokšņu līmenis 1 m attālumā; 70 dB (A) / 72 dB(A).

3 NORĀDĪJUMI PAR IERĪCES NOVIETOŠANAS VIETU UN DROŠĪBAS IEVĒROŠANU

Instalēšanas un novietošanas vietas izvēles laikā ir obligāti jāievēro šī instrukcja un pastāvošie noteikumi.

- Novietot sildītāju uz līdzenas virsmas, kura ir izgatavota no uguns noturīga materiāla, tā lai sildītāja paliktnis, būtu izvirzīts ne mazāk kā 500 mm uz priekšu no sildītāja korpusa apakšpuses.
- Ir jāievēro sekojoši attālumi no viegli uzliesmojošiem materiāliem un konstrukcijām:
  - no siltuma plūsmas virsmas min. 1500 mm, ja konstrukcja ir nodrošināta ar uguns noturīgu

2 SAUGUMO NURODYMAI

Naudotis įrengimų gali tik asmenys žinantys saugumo instrukcijas.

Prieš įjungiant šildytuvą įsitikinkite visada, ar įrengimas yra tinkamas naudojimui ar jo įjungimas nesudaro pavojaus.

Sugadintą ar neveikiantį šildytuvą nedelsiant išjunkite ir nuneškite taisyti.

PAVOJINGA!
Dujų naudojimas gali privesti prie pavojingo ištekėjimo. Jej pastebėjote dujų išteklį:
- Draudžiama uždegti ugnį bei liesti elektrinių įrengimų
- Atkirpkyte dujų tiekimą pagrindinio vožtuvo pagalba
- Patikrinkite ar patalpos paliko visi asmenys
- Užtikrinkite patalpų vėdinimą

DĖMESIO!
Dujų degiklį, paleidimo systemą ir dujų privedimo instaliaciją gali įmontuoti tik speciali firma, turinti dujų instaliavimo ES reikalavimus atitinkantį sertifikatą.

Triūkšmo lygis 1 m atsumų; 70 dB(A) / 72 dB(A).

3 BENDRIEJI ĮRENGIMO PATALPINIMO IR SAUGUMO NURODYMAI

Montavimo ir montavimo pasirinko vietos metų laikykites šių instrukcijos bei vietinių nurodymų.

- Šildytuvą patalpinkite lygiame, pagaminto iš nedegių medžiagų paviršiuje taip, kad pagrindas būtų išsikišęs už šildytuvo korpuso nemažiau negu 500 mm.
- Minimalūs atstumai nuo degių medžiagų ir konstrukcijų tai:
  - nuo išeigos min. 1500 mm, jej konstrukcijos yra apsaugotos nedegiomis medžiagomis, atstumas gali būti min. 750

12 SCHEMAT PRZYŁĄCZY - SAVIENOŠANAS SHĒMA - JUNGIKLIŲ SCHEMA

TB 700 & TB 1300

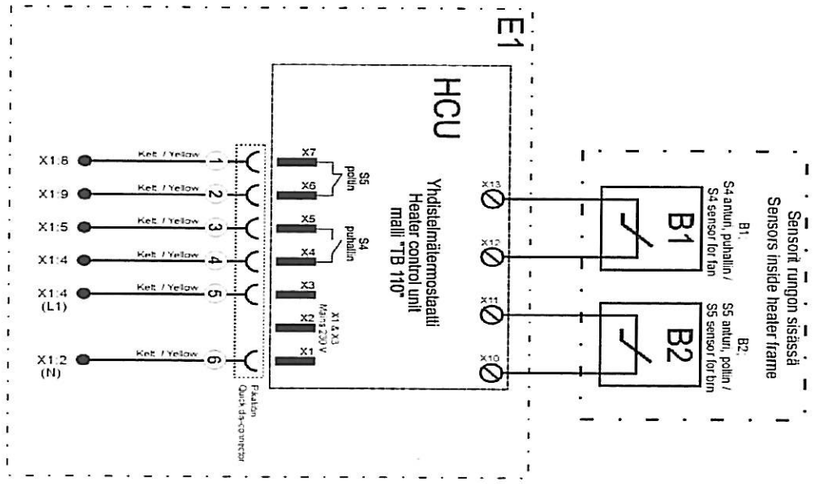

Symbol	POLSKA	LATVIJA	LIETTUVA	TB 700, części / detalas / dalies nr#	TB 1300, części / detalas / dalies nr#
E1	Skrzynka sterownicza	Vadierīce	Valdymo dėžė	216275	216375
ET	Gniazdo, termostat zewnętrzny	Ligzda, āra termostats	Lizdas, vidinis termostatas	35304	
H1	Wskaźnik czerwony	Sarkanais indikātors	Raudona rodyklė	44110	
K1	Stycznik wentylatora	Ventilātora savienotājs (contacteur)	Ventiliatoriaus jungiklis	22663	
M1	Silnik wentylatora	Ventilātora dzinējs	Ventiliatoriaus variklis	nie dotyczy / neattiecas / nesusiję	
C	Kondensator, 14 µF (for M1)	Kondensātors, 14 µF (for M1)	Kondensatorius, 14 µF (for M1)	46890	nie dotyczy / neattiecas / nesusiję
C	Kondensator, 16 µF (for M1)	Kondensātors, 16 µF (for M1)	Kondensatorius, 16 µF (for M1)	nie dotyczy / neattiecas / nesusiję	46900
TH	Osłona termiczna wężownicy (M1)	Spirālveida caurules aizsargapvalks (M1)	Givatuko terminis apvalkalas (M1)	nie dotyczy / neattiecas / nesusiję	
S1	Główny wyłącznik	Galvenais slēdzis	Pagrindinis ventiliatorius	26100	
S2	Przełącznik kołyskowy, tryb pracy wentylatora "man-auto"	Taustiņslēdzis, ventilātora darba režīms "man-auto"	Sukamasis reguliatorius, "man-auto" ventiliatoriaus darbo režimas	26150	
S8	Przełącznik kołyskowy, tryb pracy termostatu	Taustiņslēdzis slēdzis, termostata darba režīms	Sukamasis reguliatorius, ventiliatoriaus darbo režimas	26260	
HCU	Jednostka sterowania ogrzewacza	Sildītāja vadierīce	Kaitinimo valdymo dalis	20580	
S4	Termostat wentylatora	Ventilātora termostats	Ventiliatoriaus termostatas	nie dotyczy / neattiecas / nesusiję	
B1	Czujnik S4 (NTC)	Sensors S4 (NTC)	Jautiklis S4 (NTC)	20596	
S5	Termostat palnika	Degļa termostats	Degiklio termostatas	nie dotyczy / neattiecas / nesusiję	
B2	Czujnik S5 (NTC)	Sensors S5 (NTC)	Jautiklis S5 (NTC)	20597	
S3	Wyłącznik zabezpieczający przed przegrzaniem	Pārkaršanas drošības slēdzis	Reguliatorius apsaugojantis nuo perkaitinimo	21400	
S6	Termostat pokojowy	Iekštelpas termostats	Kambario termostatas	20220	
—	Gałka (S6)	Kloķis (S6)	Rankenėlė (S6)	20410	
X1	Zestaw listw zaciskowych (E1)	Skavas līstu komplekts (E1)	Jungimo lentjuosčių komplektas (E1)	36610 / 36630	
X2	Uziemienie (E1)	Zemējums(E1)	Įžeminimas (E1)	nie dotyczy / neattiecas / nesusiję	
X3	Przewód zasilający i wtyczka	Strāvas padeves vads un spraudnis	Elektros maitinimo laidas ir kištukas	32103	
ÖP	Palnik na gaz lub na olej	Eļļas vai gāzes deglis	Dujų ar kūro degiklis	nie dotyczy / neattiecas / nesusiję	

4 PRZED URUCHOMIENIEM

Przed uruchomieniem ogrzewacza należy sprawdzić:

1. bezpieczne odległości oraz wentylację
2. prawidłowe działanie urządzenia
3. instalacja gazu; instalację i działanie instalacji doprowadzania gazu, rodzaj zastosowanego gazu i ciśnienie wlotowe gazu
4. zbiornik paliwowy, złącza, rury i przewody
5. instalacja oleju: czy lekki olej opałowy nie zamarza w niskich temperaturach (wystarczy użyć oleju zimowego)
6. kanał dymowy
7. napięcie i bezpieczniki
8. instalacja gazu; wtyczkę przewody zasilającego należy podłączyć w odpowiedniej pozycji (L1/N/G), tak aby uzyskać prawidłowy sygnał płomienia palnika. Odwrócić wtyczkę, jeśli podczas pierwszego uruchomienia palnik nie będzie pracował

UWAGA!
Palnik olejowy został ustawiony fabrycznie, aby uzyskać najlepszą wydajność spalania przy uruchomieniu i podczas eksploatacji palnika. Jeżeli warunki ulegną zmianie (niska temperatura powietrza do spalania, długi kanał dymowy), a płomień nie pali się prawidłowo, należy ponownie ustawić pozycję przepustnicy powietrza.

Do ustawienia **palnika gazowego** w miejscu instalacji jest upoważniony wyłącznie wykwalifikowany i upoważniony personel.
Patrz instrukcje producenta palnika gazowego.

5 URUCHOMIENIE

1. Podłączyć ogrzewacz do zasilania
2. Wybrać przełącznikiem kołyskowym "*THERMOSTAT*" wewnętrzny lub zewnętrzny termostat.
3. Ustawić temperaturę na termostacie pokojowym na wartość temperatury wyższą niż temperatura otoczenia. Dzięki temu termostat będzie sterował pracą palnika.
4. Ustawić główny wyłącznik w

4 PIRMS IEDARBINĀŠANAS

Pirms sildītāja iedarbināšanas ir jāpārbauda:

1. drošības attālumi un ventilēšanas ievērošana
2. ierīces pareiza darbība
3. gāzes iekārta; instalāciju un gāzes padeves instalācija, gāzes veids un gāzes ieplūdes spiediens
4. degvielas tvertne, savienotājelementi, caurules un vadi
5. eļļas iekārta: vai vieglā kurinamā eļļa nesasalst zemas temperatūras ietekmē (ziemas eļļas pielietošana būtu pietiekama)
6. dūmvads
7. spriegums un drošinātāji
8. gāzes iekārta; vai strāvas padeves spraudnis ir pieslēgts atbilstošā pozīcijā (L1/N/G), tā lai iegūtu pareizu degļa liesmas signālu. Ja pirmās iedarbināšanas reizē deglis nedarbojas, apgriezt spraudni otrādi.

UZMANĪBU!
Eļļas deglim ir fakbrikas iestatījums, lai iedarbināšanas un degļa ekspoltācijas laikā dedzināšanas process būtu pēc iespējas efektīgāks. Apstākļu maiņas gadījumos (zema degšanas gaisa temperatūra, garš dūmvads), ja liesma nedeg pareizi, ir jāregulē gaisa padeves drosele

Gāzes degli iestatīšanu instalācijas vietā var veikt vienīgi autorizēts un kvalificēts personāls.
Skati gāzes degļa producenta instrukciju.

5 IEDARBINĀŠANA

1. Pieslēgt sildītāju strāvas avotam
2. Ar taustiņslēdža "*THERMOSTAT*" palīdzību izvēlēties iekšējo vai ārējo termostatu.
3. Uz istabas termostata uzstādīt tādu temperatūras vērtību, kura pārsniegtu apkārtējās vides temperatūru. Tad termostats regulēs degļa darbību.
4. Galveno izvēlnes slēdzi uzstadīt "*1*" pozīcijā (*sildītājs*). Kā pirmais uzsāk darboties deglis, pēc tam, pēc iekšējās temperatūras paaugstināšanās, ieslēdzas

4 PRIEŠ ĮJUNGIANT

Prieš įjungdami šildymo įrenginį patikrinkite:

1. saugų atstumą ir vėdinimą
2. tinkiamą įrenginio darbą
3. dujų instaliaciją; instaliaciją ir dujų tiekimo instaliacijos darbą, nauduojamų dujų tipą ir dujų įėjimo spaudimą
4. kuro rezervuarus, jungiklius, vamzdžius ir laidus
5. kuro instaliaciją: ar lengvas kuras neužšala žemuose temparetūrose (panaudokite žiemininį kurą)
6. dūmtraukį
7. slėgį ir saugiklius
8. dujų instaliaciją; maitinimo laido kištuką prijunkite atitinkamoje pozicijoje (L1/N/G), taip kad gautumete taisingą signalą degiklio liepsnos. Jei pirmo paleidimo metų degiklis neveiks, apsukite kištuką.

DĖMESIO!
Tam, kad gautumėte geriausią degimo efektivumą paledžiant degiklį eksploatacijai ir jos metų **skysto kuro degiklis** yra nustatytas gamykloje. Jei sąlygos pasikeis (per žema degimui oro temperatūra, ilgas dumų kanalas),o liepsna dega netaisyklingai, nustatykite dar karta oro praleidimo poziciją.

Dujų degiklį montavimui instaliavimo vietoje yra įgaliotas kvalifikuotas personalas.
Žiūrėkite dujų degiklio gamintojo instrukcijas.

5 PALEIDIMAS

1. Prijunkite šildymo įrengimą prie elektrinio maitinimo šaltinio
2. Pasirinkite "*THERMOSTAT*" regiliatoriaus pagalba vidinį ar išorinį termostatą.
3. Nustatykite kambario termostato temperatūrą aukštesne negu aplinkos temperatūra. To dėka termostatas valdys degiklio darbą.
4. Nustatykite pagrindinį jungiklį į "*1*" poziciją (šildymo įrengimas). Pirmiausiai darbą pradeda degiklis, toliau, po vidinės

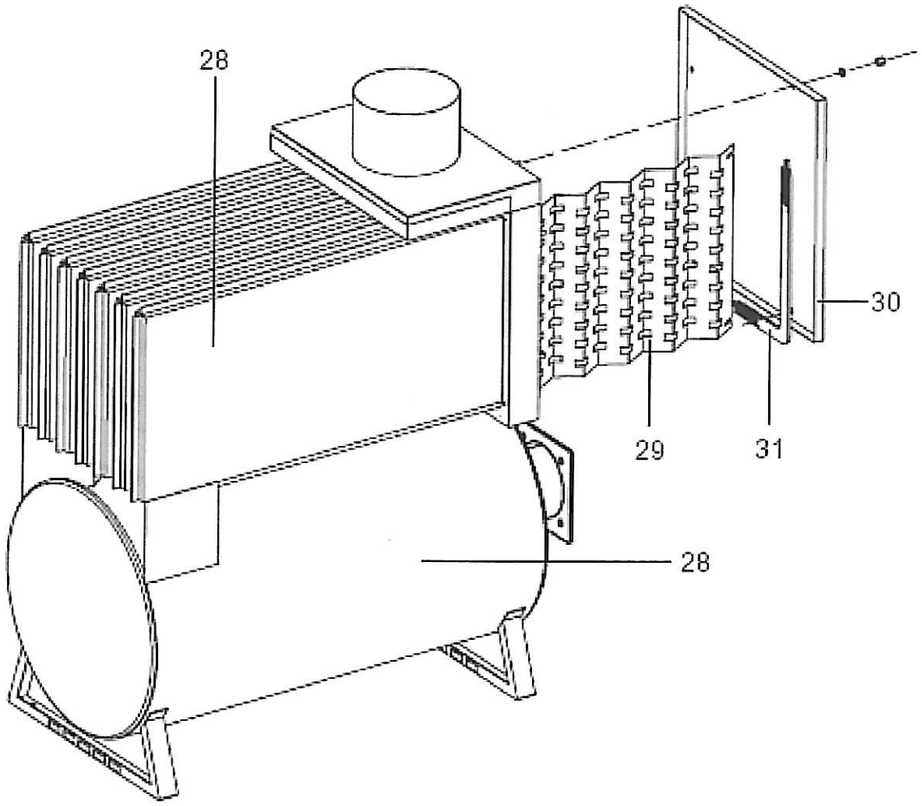

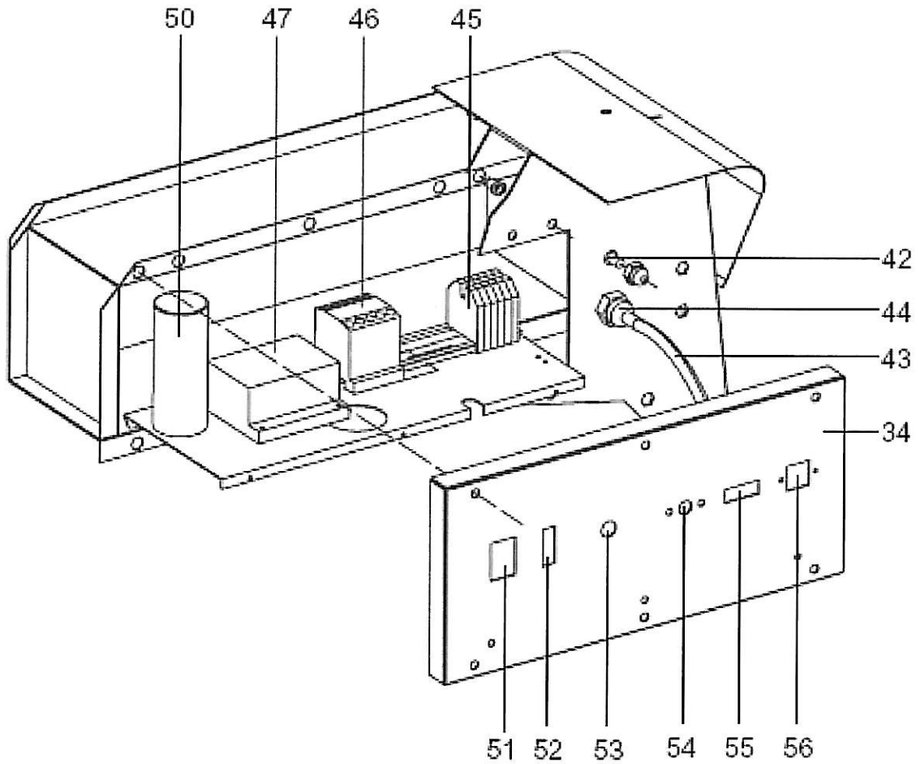

7 WYŁĄCZENIE

Ustawić wyłącznik główny w pozycji 0, nastąpi wyłączenie palnika.

Wentylator wyłącza się automatycznie w pozycji "*AUTO*" po ostygnięciu wymiennika ciepła (wybór pozycji "*MAN*" nie spowoduje wyłączenia wentylatora przed ustawieniem przełącznika kołyskowego w pozycji "*AUTO*").

OSTRZEŻENIE!
NIE WYŁĄCZAĆ OGRZEWACZA PRZEZ ODŁĄCZENIE OD ZASILANIA, CHYBA ZE W SYTUACJI AWARYJNEJ, GDYŻ OGRZEWACZ MOŻE ULEC USZKODZENIU, JEŚLI ZOSTANIE WYŁĄCZONY PRZED OSTYGNIĘCIEM

8 KONSERWACJA

Regularna konserwacja jest warunkiem prawidłowej pracy ogrzewacza. Osoby odpowiedzialne za obsługę ogrzewacza mogą przeprowadzać czynności serwisowe na wszystkich częściach i podzespołach, z wyjątkiem urządzeń sterowniczych i ograniczników.

Urządzenia sterownicze i ograniczniki mogą być serwisowane wyłącznie przez upoważnione i wykwalifikowane osoby.

Palniki na olej i gaz również podlegają regularnej konserwacji, patrz instrukcje obsługi palników.

UWAGA!
Aby uzyskać najlepszą wydajność pracy palnika, do regulacji powietrza do spalania należy zastosować analizator gazów spalinowych oraz odpowiedni sprzęt pomiarowy.

Ogrzewacz wraz z kanałem dymowym należy czyścić co najmniej raz w roku.

Czyszczenie ogrzewacza:
1. Usunąć palnik lub głowicę palnika z komory palnika
2. Usunąć nasadkę wylotu powietrza oraz znajdującą się za nasadką klapę sadzy
3. Wysunąć tłumiki spalin
4. Oczyścić komorę palnika, rury wymiennika ciepła, tłumiki spalin oraz kanał dymowy

7 IZSLĒGŠANA

Uzstādīt galveno izvēlnes slēdzi 0 pozīcijā, deglis izslēgsies.

Ventilātors izslēdzas automātiski "*AUTO*" pozīcijā pēc siltuma mainītāja atdzišanas (pozīcijas "*MAN*" izvēle neizslēgs ventilātoru pirms taustiņslēdzis nebūs uzstādīts "*AUTO*" pozīcijā).

BRĪDINĀJUMS!
SILDĪTĀJU NEDRĪKST IZSLĒGT TIEŠĀ VEIDĀ ATSLĒDZOT NO SPRIEGUMA, VIENĪGI AVĀRIJAS GADĪJUMOS. SILDĪTĀJA IZSLĒGŠANA PIRMS ATDZIŠANAS VAR IZRAISĪT SILDĪTĀJA AVĀRIJU.

8 KONSERVĀCIJA

Regulāra konservācija ir sildītāja pareizas darbības nosacījums. Personas, kuras ir atbildīgas par ierīces apkalpi drīkst veikt visu detaļu servisa darbību, izņemot vadīšanas un ierobežojošo ierīču remonta darbus.

Vadības ierīces un ierobežotājus var servisēt vienīgi autorizētas un kvalificētas personas

Arī gāzes un eļļas degļiem ir regulāri jāveic konservācijas darbi, skatīt degļu apkalpes instrukciju.

UZMANĪBU!
Lai degļa darbs būtu efektīvāks, gaisa padeves regulēšanai ieteicams izmantot dūmvadu sārņu analizātoru un atbilstošās mērierīces.

Ieteicams tīrīt sildītāju un dūmvadu vismaz reizi gadā.

Sildītāja kopšana:
1. Izņemt degli vai degļa galvu no degļa kambara
2. Noņemt gaisa izplūdes uzgali kā arī kvēpu aizsargvāku, kurš atrodas aiz adaptera
3. Izvirzīt sārņu absorbētāju
4. Iztīrīt degļa kambari, gaisa mainītāja cauruli, sārņu absorbētāju un dūmvadu
5. Pilnībā notīrīt kvēpus un pelnus

7 IŠJUNGIMAS

Nustaykite pagrindinį reguliatorių į 0 poziciją, degiklis išsijungs.

Ventiliatorius iišsijungia automatiškai "*AUTO*" pozicijoje po šilumos keitiklio ataušinimo ("*MAN*" pozicijos pasirinkimas neišjungs ventiliatorių prieš reguliatoriaus nustatymo į "*AUTO*" poziciją).

ĮSPĖJIMAS!
NEIŠJUNGINĖKITE ŠILDYTUVO TIESIAI NUO TINKLO, NES TAI GALI PRIVESTI PRIE ĮRENGIMO SUGADINIMO. TIESIOGINIS IŠJUNGIMAS LEISTINAS TIK AVARIJOS METŲ, KITŲ ATVĖJŲ ŠILDYTUVAS PALIEKAMAS ATAUŠINIMUI.

8 VALYMAS

Nuolatus įrenginio valymas pratęs jo veikimo laiką. Asmenys įgalioti šildymo įrenginio aptarnavimui gali pravesti jo kompleksinę apžiūrą bei valymą, išimtis iš jų tai valdymo bei apribojimo įrengimai.

Valdymo bei apribojimo įrenginiai dali tikrinti tik įgalioti Ir kvalifikuoti tam darbui asmenys.

Skysto kūro ir dujų degikliai taip pat reikalauja nuolatinės priežiūros, žiūrėkite degiklių naudojimo instrukcijas.

DĖMESIO!
Tam, kad gauti geresnį degiklio darbo efektivumą, prie oro reguliatoriaus panaudokite išmetamųjų dujų analizatorių bei atitinkamą matavimo įrangą.

Šildymo įrangą bei dumų kanalą valykite mažiausiai vieną kartą į metus.

Šildymo įrangos valymas:
1. Pašalinkite degiklį ar degiklio galvutę iš degiklio kameros
2. Pašalinkite oro išėjimo antgalį bei esančius už antgalio suodžius
3. Ištraukite išmetamųjų dujų duslintuvus
4. Išvalykite degiklio kamerą, šilumos keitiklio vamzdžius, išmetamųjų dujų duslintuvus bei

Lp.	POLSKA	LATVIJA	LIETTUVA	TB 700, części / detalas / dalies nr#	TB 1300, części / detalas / dalies nr#
32	Dolna część skrzynki sterowniczej	Vadības bloka apakšējā daļa	Valdymo dėžės apatinė dalis	2162146/147	2163146/147
33	Płyta, skrzynka sterownicza	Plaksne , vadības bloks	Plokštė, valdymo dėžė	2162148	2163148
34	Przednia ścianka skrzynki sterowniczej	Vadības bloka priekšējā siena	Valdymo dėžės priekinė siena	2162153	2163153
35	Wspornik, przewód zasilający	Kronšteins, strāvas padeves vads	Kronšteinas, maitinimo laidas	2162195	2163195
36	Wężownica ogrzewania wstępnego	Iepriekšējas apsildīšanas caurule	Pradinio šildymo givatukas	216294	216394
37	Wspornik, wężownica ogrzewania wstępnego	Kronšteins, iepriekšējas apsildīšanas caurule	Kronšteinas, pradinio šildymo givatukas	2162163	2163163
38	Filtr oleju, Oilon 20 (brak w wersji z zastosowaniem gazu)	Eļļas filtrs, Oilon 20 (neattiecas uz gāzes sildītāja versiju)	Kūro filtras, Oilon 20 (nėra dujų naudojimo varianto)	nie dotyczy / neattiecas / nesusiję	
39	Listwa olejowa (brak w wersji z zastosowaniem gazu)	Eļļas līste (neattiecas uz gāzes sildītāja versiju)	Kūro lentjuostė (nėra dujų naudojimo varianto)	216292	216392
40	Obsada listwy olejowej (brak w wersji z zastosowaniem gazu)	Eļļas līstes aprīkojums (neattiecas uz gāzes sildītāja versiju)	Kūro lentjuostės sudėtis (nėra dujų naudojimo varianto)	216293	216393
41	Giętki przewód olejowy, 4 m/90° (2) (brak w wersji z zastosowaniem gazu)	Lokans eļļas vads, 4 m/90° (2) neattiecas uz gāzes sildītāja versiju)	Lankstus kūro laidas, 4 m/90° (2) (nėra dujų naudojimo varianto)	18641	
42	Wyłącznik zabezpieczający przed przegrzaniem	Pārkaršanas drošības slēdzis	Reguliatorius apsaugojantis nuo perkaitinimo	21400	
43	Przewód zasilania	Strāvas padeves vads	Elektros maitinimo laidas	32103	
44	Zabezpieczenie wtyku	Spraudņa aizsegs	Prijungimo apsauga	36910	
45	Zespół listw zaciskowych	Skavas līstu komplekts	Jungimo lentjuosčių komplietas	36610	
46	Stycznik	Kontakstslēdzis	Jungiklis	22663	
47	Jednostka sterowania ogrzewacza	Sildītāja vadības vienība	Šildytuvo valdymo dalis	20580	
48	Czujnik, wentylator	Sensors, ventilātors	Jautiklis, ventiliatorius	20596	
49	Czujnik, palnik	Sensors, deglis	Jautiklis, degiklis	20597	
50	Kondensator	Kondensātors	Kondensatorius	46890	46900
51	Główny przełącznik sterowania	Galvenais vadības pārslēdzējs	Pagrindinis valdymo reguliatorius	26100	
52	Przełącznik kołyskowy, tryb pracy wentylatora	Taustiņslēdzis, ventilātora darba režīms	Sukamasis reguliatorius, ventiliatoriaus darbo režimas	26150	
53	Wskaźnik awarii palnika	Degļa avārijas indikātors	Kuro avarijos rodyklė	44110	
54	Termostat pokojowy	Istabas termostats	Kambario termostatas	20220	
55	Przełącznik kołyskowy, tryb pracy termostatu	Taustiņslēdzis, termostata darba režīms	Sukamasis reguliatorius, ventiliatoriaus darbo režimas	26260	
56	Gniazdo, termostat zewnętrzny	Ligzda, āra termostats	Lizdas, vidinis termostatas	35304	

zanieczyszczenia
- sprawdzić ustawienia powietrza do spalania w palnikach. Zmniejszyć ustawioną wartość, w zależności od potrzeb
- sprawdzić ewentualne wycieki w przewodach i rurkach olejowych oraz złączkach
- sprawdzić, czy końcówki zapłonowe generują iskry
- oczyścić czujnik fotokomórki (jednostka olejowa)
- jeżeli powyższe działania nie przyniosą spodziewanego rezultatu, przeczytać instrukcję obsługi palnika paliwowego

Jeżeli powyższe działania nie przyniosą spodziewanego rezultatu, należy skontaktować się z wykwalifikowanym technikiem, przedstawicielem lub producentem urządzeń, uprzednio sprawdziwszy rodzaj oraz numer seryjny ogrzewacza oraz typ palnika.

Jeżeli usterka może być przedmiotem roszczeń gwarancyjnych, przed przeprowadzeniem jakichkolwiek napraw należy skontaktować się z dilerem lub producentem.

- pārbaudīt vai eļļas vados, savienojumu vietās un caurulītēs nenotiek eļļas noplūde
- pārbaudīt vai aizdedzes uzgaļi rada dzirksteles
- notīrīt foto sensoru (att. uz eļļas sildītājiem)
- ja iepriekš aprakstītā rīkošanās nedod vēlamo rezultātu, ieteicams izlasīt degvielas degļa apkalpes instrukciju

Ja iepriekš aprakstītā rīkošanās nedod vēlamo rezultātu, ir jākontaktējas ar kvalificētu tehniķi, pārstāvi vai ierīces producentu, iepriekš pārbaudot sildītāja un tā degļa veidu, kā arī sērijas numuru.

Ja notikusī kļūme varētu būt par garantijas līguma saistību priekšmetu, pirms jebkādu remontdarbu uzsākšanas ir jākontaktējas ar dīleri vai producentu.

nepalkliuvo vanduo ar nėra užterštas
- patikrinkite oro degimo nustatymus degikliuose. Sumažinkite nustaytą temperatūrą, priklausomai nuo būtinybės
- Patikrinkite ar vazdžai, jungikliai nėra kiauri
- Patikrinkite, ar pliūpšnio antgaliai turi kibirkštę
- Išvalykite fotokameros jutiklį (kuro dalis)
- Jej aukščiau išvardinti veiksmai neatneš norimo rezultato, perskaitykite kūro degiklio naudojimo instrukciją

Jej aukščiau išvardinti veiksmai neatneš norimo rezultato, perskaitykite, kreipkites į kvalifikuotą techniki personalą, įgaliotą asmenį ar į įrenginio gamintoją, prieš tai patikrinkite šildymo įrangos serijos numerį bei degiklio tipą.

Garantiniu laikotarpiu visoms dalims, kuriose yra medžiagos bei gamybos defektų atliekamas garantinis remontas, todėl prieš pradedant savarankiškai remontuoti šildytuvą kreipkites į gamintoją arba jo įgaliotą atstovą.